A - A metszet

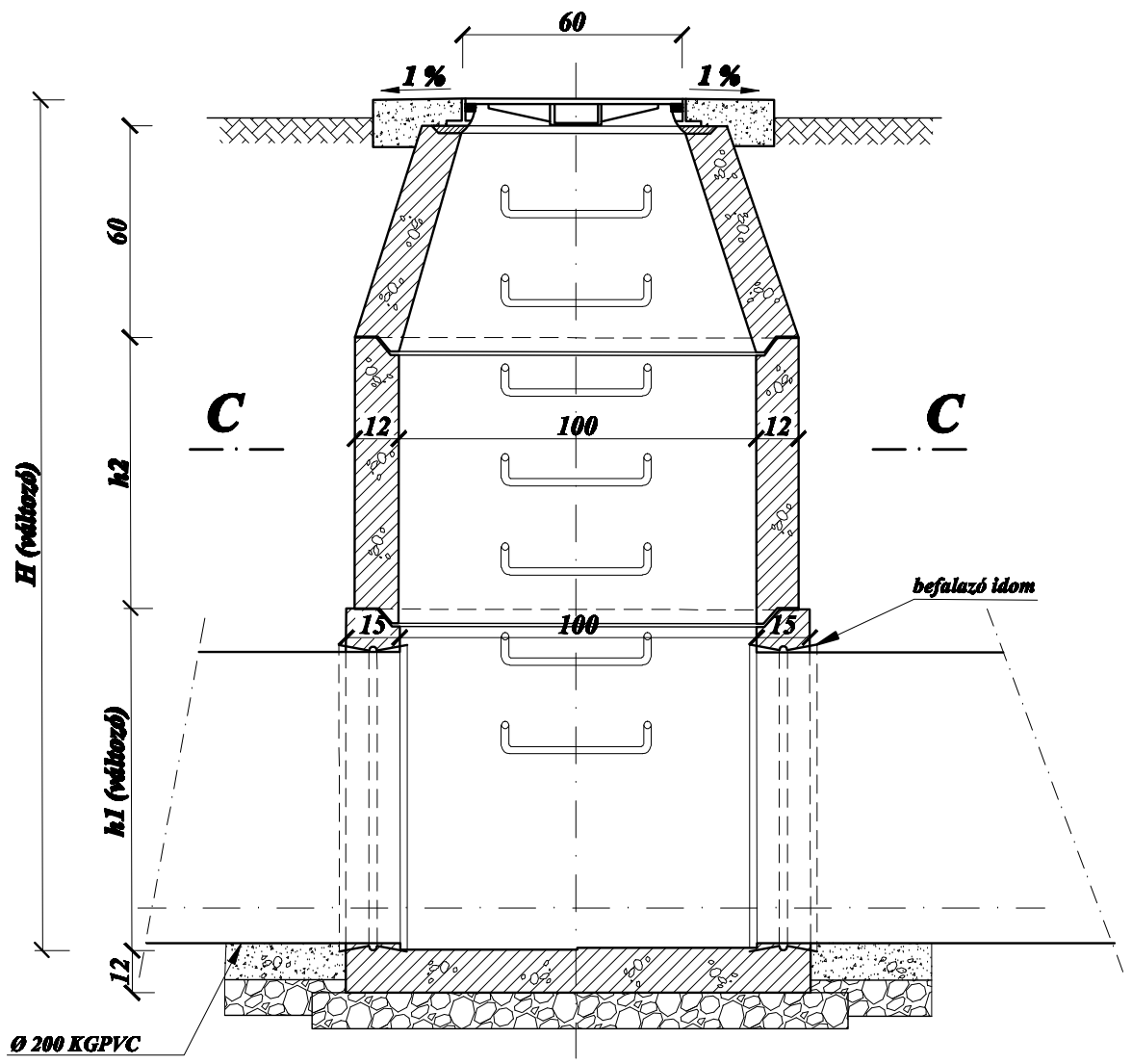

B - B metszet

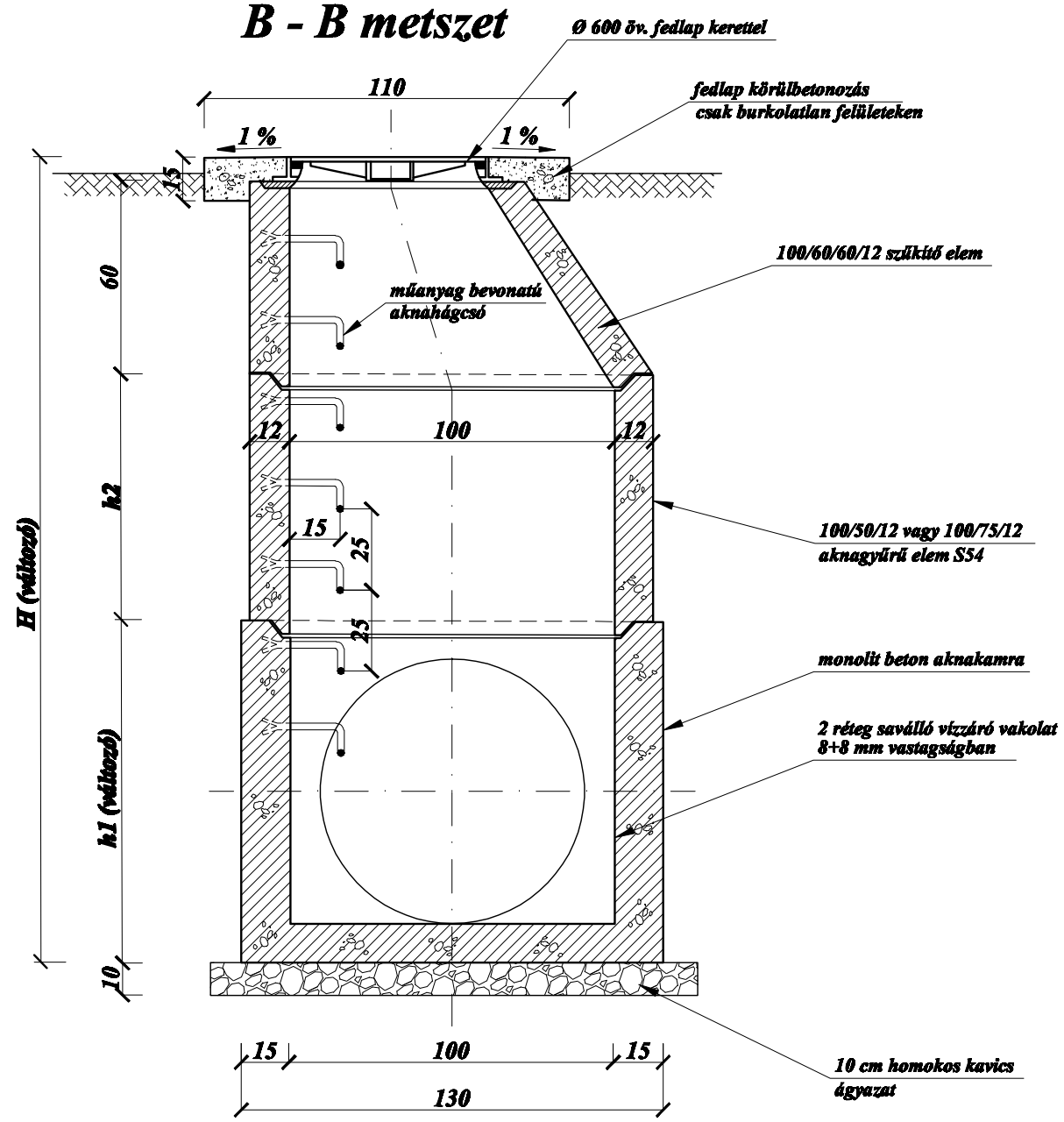

C - C metszet

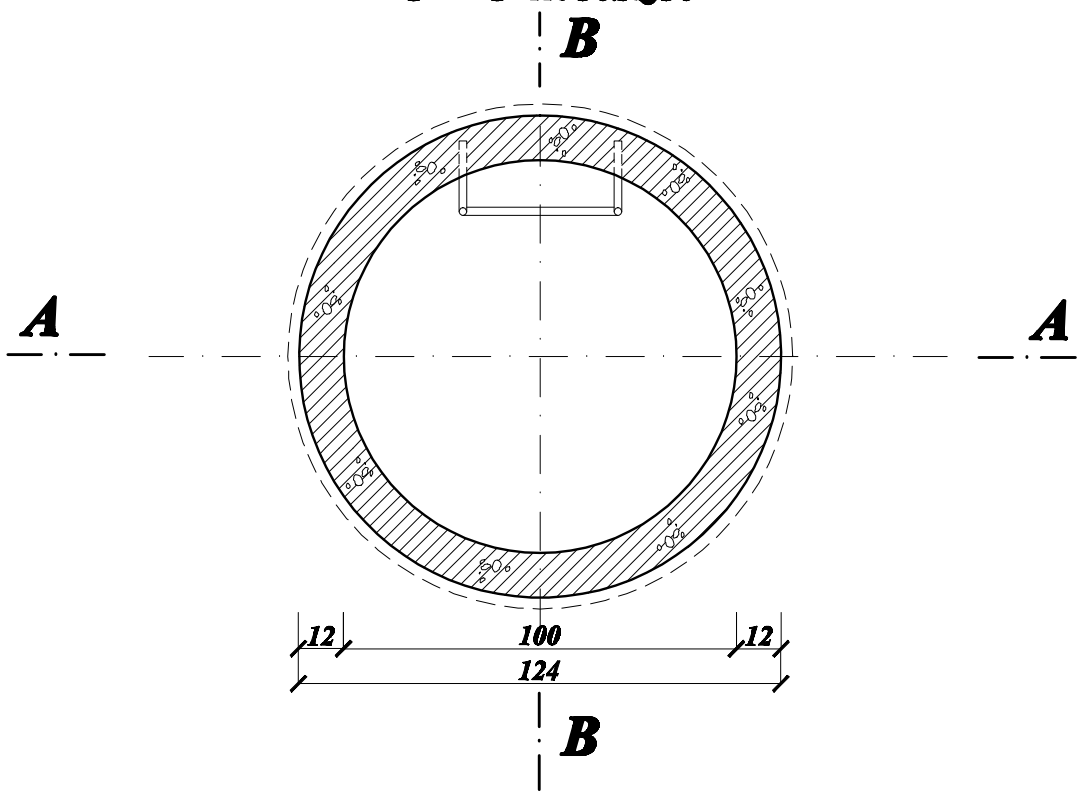

ACQUIS Bt.		3516 MISKOLC, Temetőalja u. 2.
Vezető: Nagyné Nyikral Katalin	Tárgy: Pányok község belterületi vízrendezés I. ütem	Tervfajta: kiviteli
Tervező: Nagyné Nyikral Katalin		Lépték: M = 1:50
Szerkesztő:		Rajszám: M-7
Rajzoló: Nagyné Nyikral Katalin	Rajz: D100 tisztító akna kialakítása	Munkaszám: K-04/2017.
Egyeztető: Nagyné Nyikral Katalin	Megrendelő: Pányok Község Önkormányzata	Dátum: 2017. október